Abmessungen Rohre und Bauteile DM 150

Gruber ...bekannt für Qualität
www.getreidetechnik.com

Ablaufrohr Ø150
L=0.5m: Art. Nr.: 106636
L=1.0m: Art. Nr.: 106637
L=2.0m: Art. Nr.: 106638

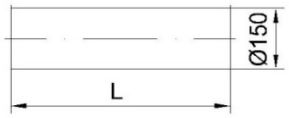

Bogen 15° Ø150
Art. Nr.: 106632

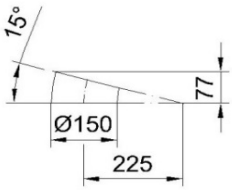

Bogen 30° Ø150
Art. Nr.: 106633

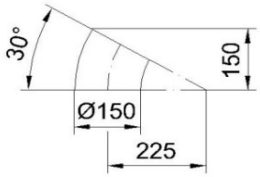

Bogen 45° Ø150
Art. Nr.: 106634

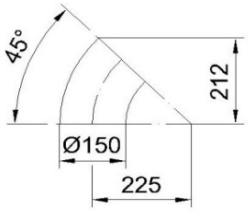

Bogen 90° Ø150
Art. Nr.: 106635

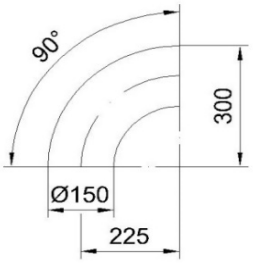

Abzweigung 1x45° Ø150
Art. Nr.: 106646

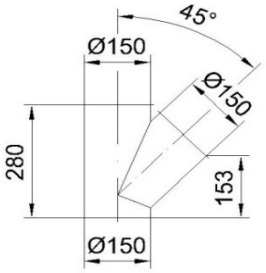

Abzweigung 2x45° Ø150
Art. Nr.: 106647

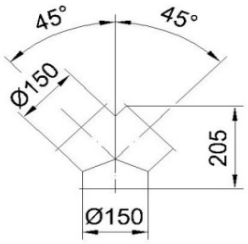

Auslauf mit Schieber 45° Ø150
Art. Nr.: 106679

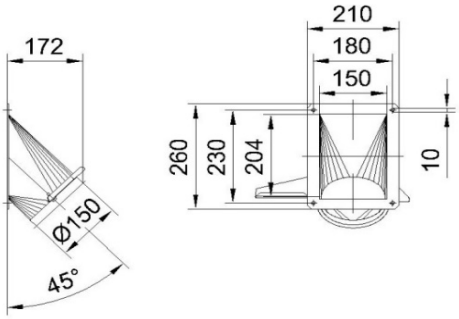

Auslauf mit Schieber gerade Ø150
Art. Nr.: 106678

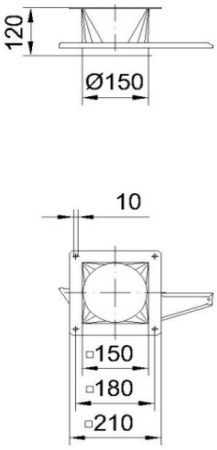

Übergang eckig auf Ø150
für Trogschnecke
Art. Nr.: 106709

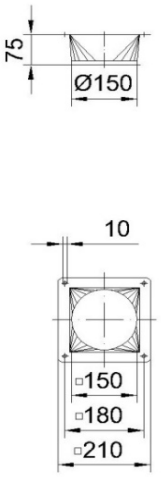

Einlauftrichter Ø500 - Ø150
Art. Nr.: 106654

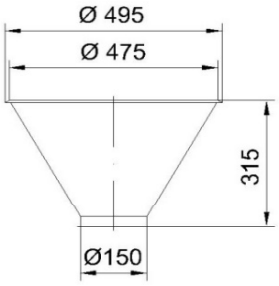

Schwenkkopf Ø150
Art. Nr.: 106689

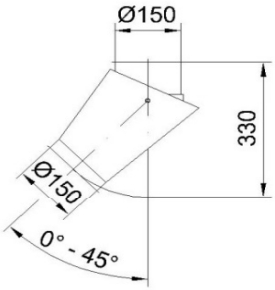

Absperrschieber Ø150
Art. Nr.: 106686

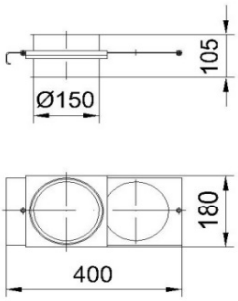

Abmessungen Rohre und Bauteile DM 150

Gruber ...bekannt für Qualität
www.getreidetechnik.com

Zweiwegeverteiler 1x60°
lackiert Ø150
Art. Nr.: 106830

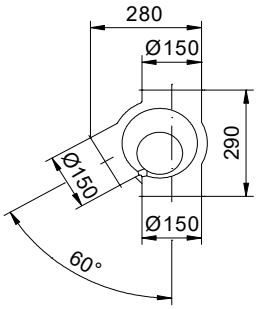

Zweiwegeverteiler 2x60°
lackiert Ø150
Art. Nr.: 106831

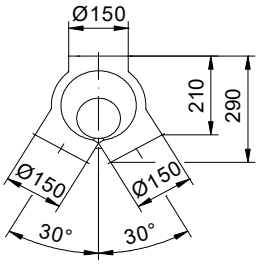

Zweiwegeverteiler 1x45°
verzinkt Ø150
Art. Nr.: 106816

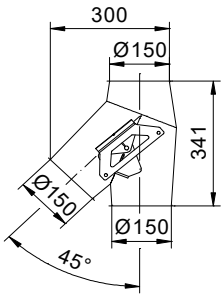

Zweiwegeverteiler 2x45°
verzinkt Ø150
Art. Nr.: 106817

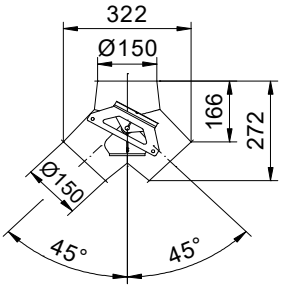

Drehrundverteiler
4 - fach 45° Ø150
Art. Nr.: 106720

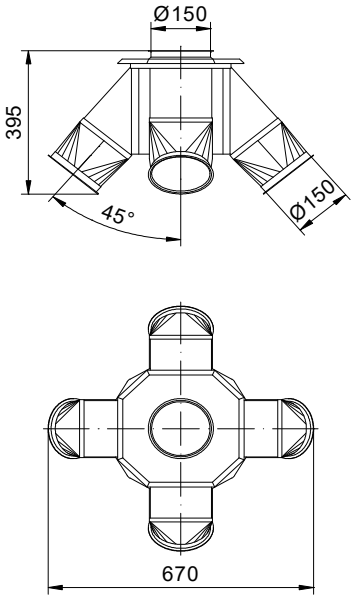

Drehrundverteiler
6 - fach 45° Ø150
Art. Nr.: 106743

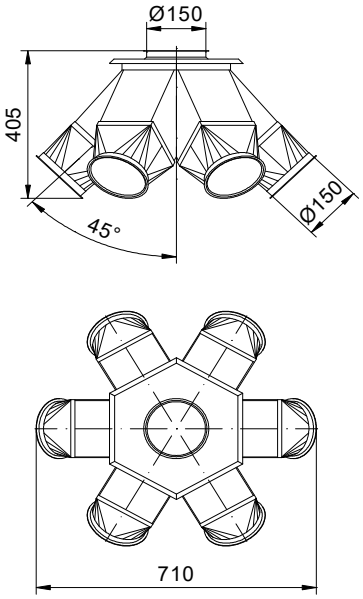

Drehrundverteiler
8 - fach 45° Ø150
Art. Nr.: 106767

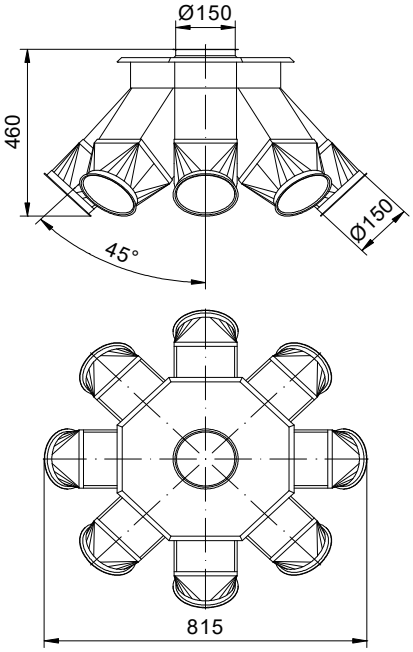

Drehrundverteiler
4 - fach 60° Ø150
Art. Nr.: 106731

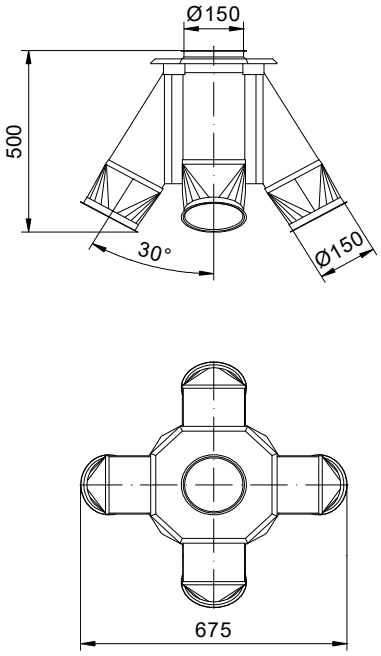

Drehrundverteiler
6 - fach 60° Ø150
Art. Nr.: 106754

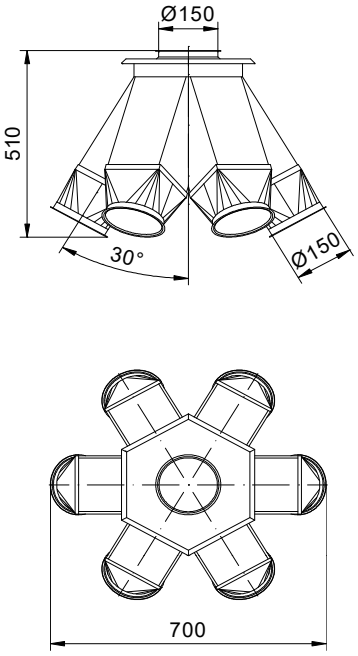

Drehrundverteiler
8 - fach 60° Ø150
Art. Nr.: 106778

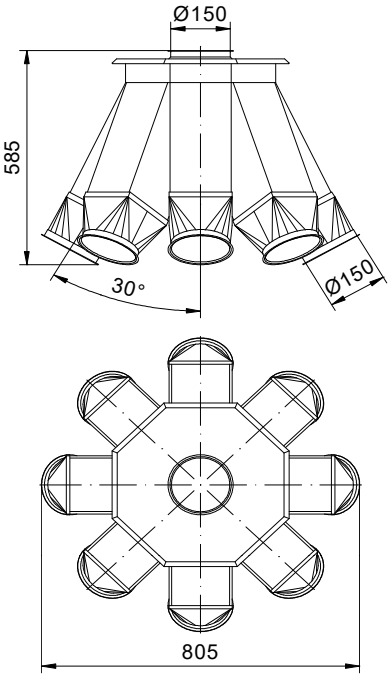

Abmessungen Rohre und Bauteile DM 200

Gruber ...bekannt für Qualität
www.getreidetechnik.com

Ablaufrohr Ø200
L=0.5m: Art. Nr.: 106882
L=1.0m: Art. Nr.: 106883
L=2.0m: Art. Nr.: 106884

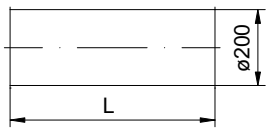

Bogen 15° Ø200
Art. Nr.: 106878

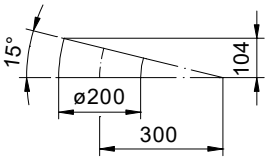

Bogen 30° Ø200
Art. Nr.: 106879

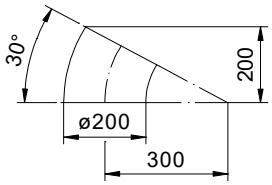

Bogen 45° Ø200
Art. Nr.: 106880

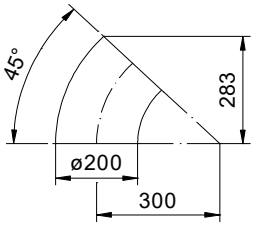

Bogen 90° Ø200
Art. Nr.: 106881

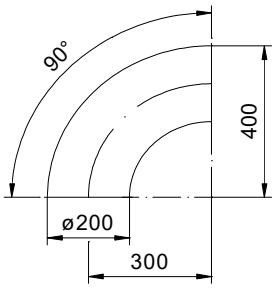

Abzweigung 1x45° Ø200
Art. Nr.: 106935

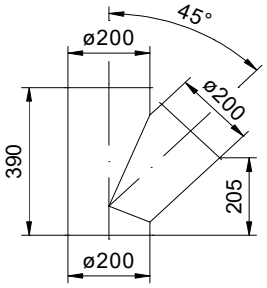

Abzweigung 2x45° Ø200
Art. Nr.: 106936

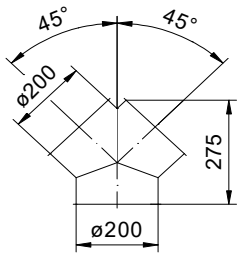

Einlauftrichter Ø500 - Ø200
Art. Nr.: 106894

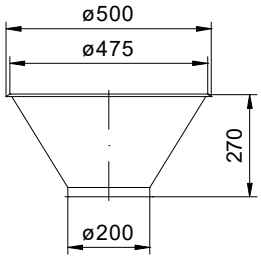

Schwenkkopf Ø200
Art. Nr.: 106913

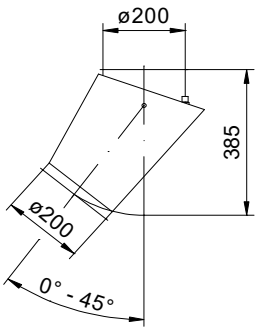

Übergang eckig auf Ø200
für Trogschnecke
Art. Nr.: 106925

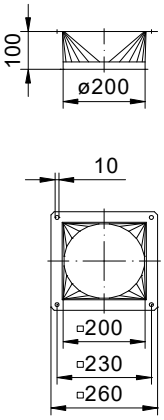

Absperrschieber Ø200
Art. Nr.: 106910

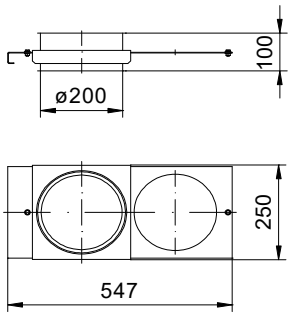

Abmessungen Rohre und Bauteile DM 200

Gruber ...bekannt für Qualität
www.getreidetechnik.com

Zweiwegeverteiler 1x60°
lackiert Ø200
Art. Nr.: 106952

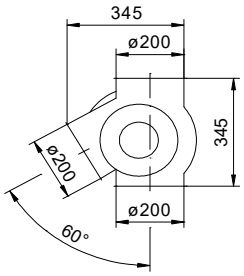

Zweiwegeverteiler 2x60°
lackiert Ø200
Art. Nr.: 106953

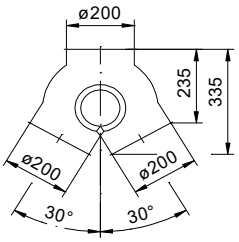

Zweiwegeverteiler 1x45°
verzinkt Ø200
Art. Nr.: 106933

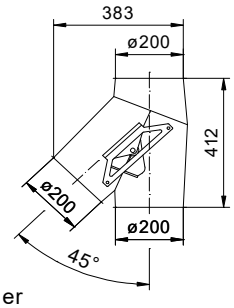

Zweiwegeverteiler 2x45°
verzinkt Ø200
Art. Nr.: 106934

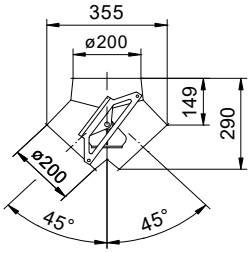

Drehrundverteiler
4 - fach 45° Ø200
Art. Nr.: 106937

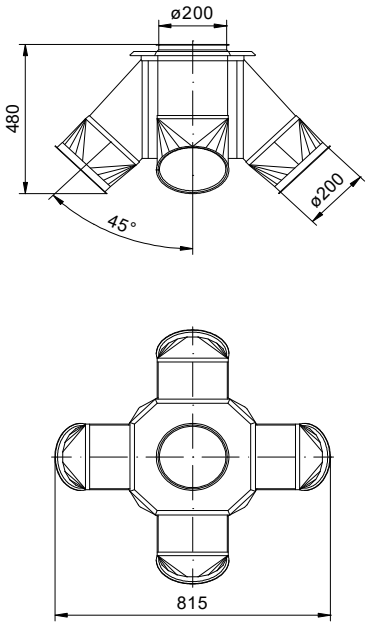

Drehrundverteiler
6 - fach 45° Ø200
Art. Nr.: 106941

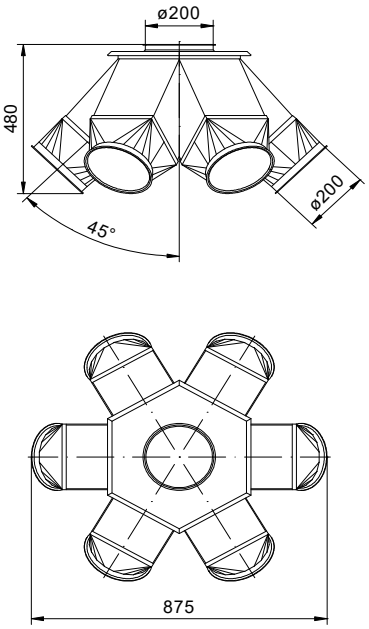

Drehrundverteiler
8 - fach 45° Ø200
Art. Nr.: 106945

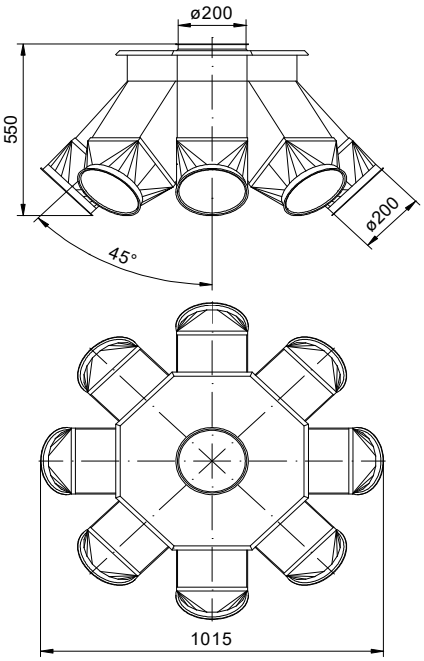

Drehrundverteiler
4 - fach 60° Ø200
Art. Nr.: 106939

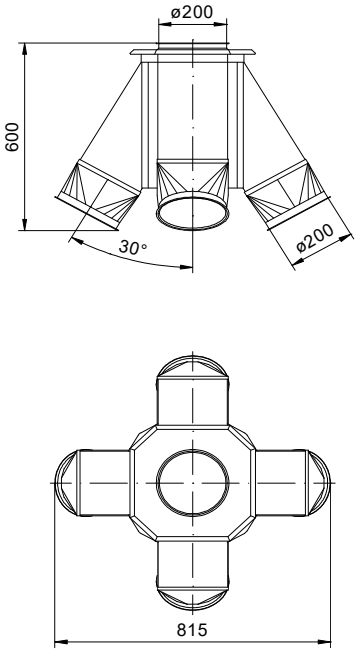

Drehrundverteiler
6 - fach 60° Ø200
Art. Nr.: 106943

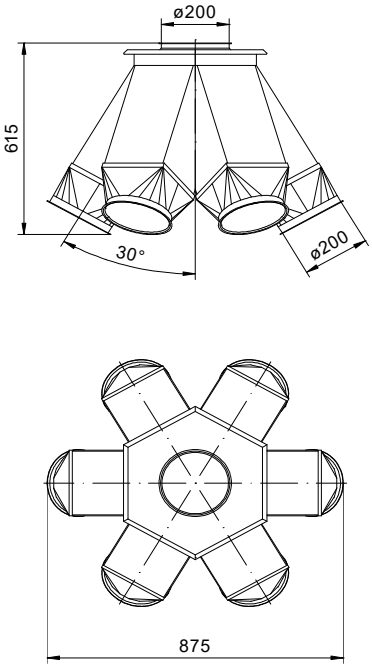

Drehrundverteiler
8 - fach 60° Ø200
Art. Nr.: 106947

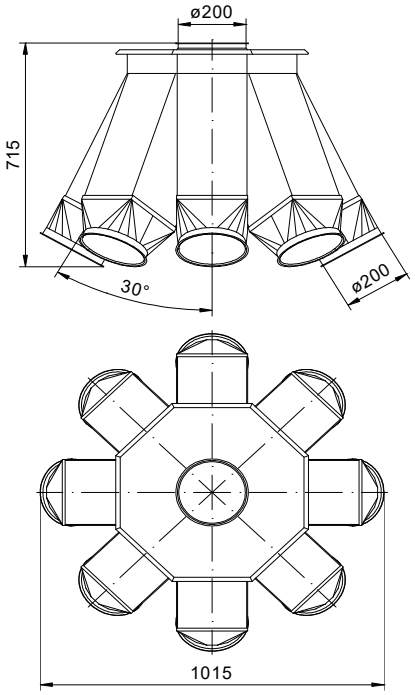

Verzinkte Rohre und Bauteile

Gruber ...bekannt für Qualität
www.getreidetechnik.com

Rohrmaterial 80 Ø:

Best.Nr.:	Artikelbezeichnung
107074	Ablaufrohr 0,5 m
107075	Ablaufrohr 1,0 m
107076	Ablaufrohr 2,0 m
107086	Ablaufrohr 6,0 m (s = 1,5 mm) ohne Sicke per lfm.
107069	Bogen 15°
107070	Bogen 30°
107071	Bogen 45°
107072	Bogen 90°
107068	PVC-Spiralschlauch
106177	Schlauchbinder 90 Ø (70 - 90)
107077	Rohrschelle mit Schraube
107073	Hebelrohrschelle mit langem Hebel
107047	Rohrhalter für Wandmontage

Rohrmaterial 100 Ø:

Best.Nr.:	Artikelbezeichnung
106502	Ablaufrohr 0,5 m
106500	Ablaufrohr 1,0 m
106501	Ablaufrohr 2,0 m
106510	Ablaufrohr 6,0 m (s = 1,5 mm) ohne Sicke per lfm.
106496	Bogen 15°
106497	Bogen 30°
106498	Bogen 45°
106499	Bogen 90°
127243	Übergang auf Kunststoffrohr verzinkt
166703	Übergang auf Kunststoffrohr Niro
106494	PVC-Spiralschlauch
106178	Schlauchbinder 110 Ø (90 - 110)
106504	Rohrschelle mit Schraube
106503	Hebelrohrschelle mit langem Hebel
106492	Rohrhalter für Wandmontage

Rohrmaterial 120 Ø:

Best.Nr.:	Artikelbezeichnung
106565	Ablaufrohr 0,5 m
106563	Ablaufrohr 1,0 m
106564	Ablaufrohr 2,0 m
106570	Ablaufrohr 6,0 m (s = 1,5 mm) ohne Sicke per lfm.
106559	Bogen 15°
106560	Bogen 30°
106561	Bogen 45°
106562	Bogen 90°
106567	Rohrschelle mit Schraube
106566	Hebelrohrschelle mit langem Hebel

Rohrmaterial 150 Ø:

Best.Nr.:	Artikelbezeichnung
106636	Ablaufrohr 0,5 m
106637	Ablaufrohr 1,0 m
106638	Ablaufrohr 2,0 m
106677	Ablaufrohr 6,0 m (s = 1,5 mm) ohne Sicke per lfm.
178920	Bogen 7,5°
106632	Bogen 15°
106633	Bogen 30°
106634	Bogen 45°
106635	Bogen 90°

Verzinkte Rohre und Bauteile

Gruber ...bekannt für Qualität
www.getreidetechnik.com

Rohrmaterial 150 Ø:

Best.Nr.:	Artikelbezeichnung
106816	Zweiwegverteiler 1 x 45°, verzinkt
106817	Zweiwegverteiler 2 x 45°, verzinkt
106830	Zweiwegverteiler 1 x 60°, lackiert
106831	Zweiwegverteiler 2 x 60°, lackiert
202139	Zweiwegverteiler 1 x 60°, lackiert, elektrische Ausführung mit Getriebemotor
202140	Zweiwegverteiler 2 x 60°, lackiert, elektrische Ausführung mit Getriebemotor
106818	Regenabdeckung Zweiwegverteiler 1 x 60° /1 x 45° dm 150
179413	Regenabdeckung Zweiwegverteiler 2 x 60° / 2 x 45° dm 150
106720	Drehrundverteiler mit Übergang auf 150 mm mit 4 Abgängen/45°
106743	Drehrundverteiler mit Übergang auf 150 mm mit 6 Abgängen/45°
106767	Drehrundverteiler mit Übergang auf 150 mm mit 8 Abgängen/45°
106731	Drehrundverteiler mit Übergang auf 150 mm mit 4 Abgängen/60°
106754	Drehrundverteiler mit Übergang auf 150 mm mit 6 Abgängen/60°
106778	Drehrundverteiler mit Übergang auf 150 mm mit 8 Abgängen/60°
106791	Mech. Fernbedienung für Drehrundverteiler (ohne Rohr)
129453	Drehrundverteiler mit Übergang auf 150 mm mit 4 Abgängen/45° elektr. Ausführung
106750	Drehrundverteiler mit Übergang auf 150 mm mit 6 Abgängen/45° elektr. Ausführung
106774	Drehrundverteiler mit Übergang auf 150 mm mit 8 Abgängen/45° elektr. Ausführung
129454	Drehrundverteiler mit Übergang auf 150 mm mit 4 Abgängen/60° elektr. Ausführung
106761	Drehrundverteiler mit Übergang auf 150 mm mit 6 Abgängen/60° elektr. Ausführung
106785	Drehrundverteiler mit Übergang auf 150 mm mit 8 Abgängen/60° elektr. Ausführung
106813	Regenabdeckung Drehrohrverteiler dm 150 4 x 45° / 4 x 60°
170803	Regenabdeckung Drehrohrverteiler dm 150 6 x 45° / 6 x 60°
170804	Regenabdeckung Drehrohrverteiler dm 150 8 x 45° / 8 x 60°
106686	Absperrschieber dm 150 verzinkt
219892	Absperrschieber dm 150 elektrische Ausführung mit Getriebemotor
106679	Auslauf mit Schieber 45°, verzinkt
106678	Auslauf mit Schieber gerade, verzinkt
106689	Schwenkkopf
106646	Abzweigung 1 x 45°
106647	Abzweigung 2 x 45°
106656	Fallbremse 150 Ø
208754	Überlauf 150 Ø
106642	Teleskoprohr (1 - 3 m, ausziehbar)
106654	Einlauftrichter 500 Ø (universell passend)
106626	PVC-Spiralschlauch
106180	Schlauchbinder 160 Ø (140 - 160)
106716	Übergang auf Kunststoffrohr verzinkt
106717	Übergang auf Kunststoffrohr Niro
106650	Anschluss mit Flansch Niro 150 Ø ohne Sicke
106652	Anschluss mit Flansch Niro 150 Ø mit Sicke
106648	Anschluss mit Flansch 150 Ø ohne Sicke
106653	Anschluss mit Flansch 150 Ø mit Sicke
106664	Guma - Kupplungsstück mit Verschlüsse dm 150 x 1,5 mit Sicke
106665	Guma - Rohrstück mit Ring dm 150 x 1,5 L-150 mit Sicke
106640	Rohrschelle mit Schraube
106639	Hebelrohrschelle mit langem Hebel
106611	Rohrhalter für Seilverspannung
106612	Rohrhalter für Wandmontage

Rohrmaterial 150 Ø verstärkt, s = 2,0 mm:

Best.Nr.:	Artikelbezeichnung
106830	Zweiwegverteiler 1 x 60°, lackiert
106831	Zweiwegverteiler 2 x 60°, lackiert
107524	Ablaufrohr 0,5 m (s = 2,0 mm) verstärkt mit Sicke
107525	Ablaufrohr 1,0 m (s = 2,0 mm) verstärkt mit Sicke
107526	Ablaufrohr 2,0 m (s = 2,0 mm) verstärkt mit Sicke
107527	Ablaufrohr 6,0 m (s = 2,0 mm) verstärkt ohne Sicke per lfm.

Verzinkte Rohre und Bauteile

Gruber ...bekannt für Qualität
www.getreidetechnik.com

Rohrmaterial 150 Ø verstärkt, s = 2,0 mm:

Best.Nr.:	Artikelbezeichnung
178922	Bogen 7,5° (s = 2,0 mm) verstärkt mit Sicke
107520	Bogen 15° (s = 2,0 mm) verstärkt mit Sicke
107521	Bogen 30° (s = 2,0 mm) verstärkt mit Sicke
107522	Bogen 45° (s = 2,0 mm) verstärkt mit Sicke
107523	Bogen 90° (s = 2,0 mm) vertstärkt mit Sicke
107528	Hebelrohrschelle verstärkt
107529	Schraubschelle verstärkt
107530	Schraubschelle verstärkt mit Dichtmasse
106619	Rohrhalter dm 150 für Wandmontage schwer verzinkt (3-teilig)

Rohrmaterial 160 Ø (6"):

Best.Nr.:	Artikelbezeichnung
106857	Ablaufrohr 0,6 m
106858	Ablaufrohr 1,0 m
106859	Ablaufrohr 2,0 m
106853	Bogen 15°
106854	Bogen 30°
106855	Bogen 45°
106856	Bogen 90°
106862	Zweiwegverteiler 1 x 60°, lackiert
106863	Zweiwegverteiler 2 x 60°, lackiert
106860	Guma - Kupplungsstück mit Verschlüsse dm 160 x 1,5 mit Rundwulst
106861	Guma - Rohrstück mit Ring dm 160 x 1,5 L-185 mit Rundwulst
106852	Hebelrohrschelle mit langem Hebel

Rohrmaterial 200 Ø:

Best.Nr.:	Artikelbezeichnung
106882	Ablaufrohr 0,5 m
106883	Ablaufrohr 1,0 m
106884	Ablaufrohr 2,0 m
106901	Ablaufrohr 6,0 m (s = 1,5 mm) ohne Sicke per lfm.
178921	Bogen 7,5°
106878	Bogen 15°
106879	Bogen 30°
106880	Bogen 45°
106881	Bogen 90°
106933	Zweiwegverteiler 1 x 45°, verzinkt
106934	Zweiwegverteiler 2 x 45°, verzinkt
106952	Zweiwegverteiler 1 x 60°, lackiert
106953	Zweiwegverteiler 2 x 60°, lackiert
202141	Zweiwegverteiler 1 x 60°, lackiert, elektrische Ausführung mit Getriebemotor
202142	Zweiwegverteiler 2 x 60°, lackiert, elektrische Ausführung mit Getriebemotor
133053	Regenabdeckung Zweiwegverteiler 1 x 60° / 1 x 45° dm 200
106954	Regenabdeckung Zweiwegverteiler 2 x 60° / 2 x 45° dm 200
106937	Drehrundverteiler mit Übergang auf 200 mm mit 4 Abgängen/45°
106941	Drehrundverteiler mit Übergang auf 200 mm mit 6 Abgängen/45°
106945	Drehrundverteiler mit Übergang auf 200 mm mit 8 Abgängen/45°
106939	Drehrundverteiler mit Übergang auf 200 mm mit 4 Abgängen/60°
106943	Drehrundverteiler mit Übergang auf 200 mm mit 6 Abgängen/60°
106947	Drehrundverteiler mit Übergang auf 200 mm mit 8 Abgängen/60°
106791	Mech. Fernbedienung für Drehrundverteiler (ohne Rohr)

Verzinkte Rohre und Bauteile

Gruber ...bekannt für Qualität
www.getreidetechnik.com

Rohrmaterial 200 Ø:

Best.Nr.:	Artikelbezeichnung
106938	Drehrundverteiler mit Übergang auf 200 mm mit 4 Abgängen/45° elektr. Ausführung
106942	Drehrundverteiler mit Übergang auf 200 mm mit 6 Abgängen/45° elektr. Ausführung
106946	Drehrundverteiler mit Übergang auf 200 mm mit 8 Abgängen/45° elektr. Ausführung
106940	Drehrundverteiler mit Übergang auf 200 mm mit 4 Abgängen/60° elektr. Ausführung
106944	Drehrundverteiler mit Übergang auf 200 mm mit 6 Abgängen/60° elektr. Ausführung
106948	Drehrundverteiler mit Übergang auf 200 mm mit 8 Abgängen/60° elektr. Ausführung
106949	Regenabdeckung Drehrohrverteiler dm 200 4 x 45° / 4 x 60°
142469	Regenabdeckung Drehrohrverteiler dm 200 6 x 45° / 6 x 60°
170806	Regenabdeckung Drehrohrverteiler dm 200 8 x 45° / 8 x 60°
106910	Absperrschieber dm 200 verzinkt
219872	Absperrschieber dm 200 elektrische Ausführung mit Getriebemotor
106913	Schwenkkopf
106935	Abzweigung 1 x 45°
106936	Abzweigung 2 x 45°
106894	Einlauftrichter (universell passend) Ø 500
106875	PVC-Spiralschlauch
106182	Schlauchbinder 210 Ø (190 - 210)
106931	Übergang auf Kunststoffrohr verzinkt
106932	Übergang auf Kunststoffrohr NIRO
106890	Anschluss mit Flansch Niro 200 Ø ohne Sicke
106892	Anschluss mit Flansch Niro 200 Ø mit Sicke
106888	Anschluss mit Flansch Ø 200 ohne Sicke
106893	Anschluss mit Flansch Ø 200 mit Sicke
106902	Sackhalterung mit Sackschnalle
106886	Rohrschelle mit Schraube
106885	Hebelrohrschelle mit langem Hebel
106865	Rohrhalter für Seilverspannung
106866	Rohrhalter für Wandmontage

Rohrmaterial 200 Ø verstärkt, s = 2,0 mm / s = 3,0 mm:

Best.Nr.:	Artikelbezeichnung
106952	Zweiwegverteiler 1 x 60°, lackiert
106953	Zweiwegverteiler 2 x 60°, lackiert
107535	Ablaufrohr 0,5 m (s = 2,0 mm) verstärkt mit Sicke
107536	Ablaufrohr 1,0 m (s = 2,0 mm) verstärkt mit Sicke
107537	Ablaufrohr 2,0 m (s = 2,0 mm) verstärkt mit Sicke
107538	Ablaufrohr 6,0 m (s = 2,0 mm) verstärkt ohne Sicke per lfm.
178923	Bogen 7,5° (s = 2,0 mm) verstärkt mit Sicke
107531	Bogen 15° (s = 2,0 mm) verstärkt mit Sicke
107532	Bogen 30° (s = 2,0 mm) verstärkt mit Sicke
107533	Bogen 45° (s = 2,0 mm) verstärkt mit Sicke
107534	Bogen 90° (s = 2,0 mm) vertstärkt mit Sicke
178924	Bogen 7,5° (s = 3,0 mm) verstärkt mit Sicke
107542	Bogen 15° (s = 3,0 mm) verstärkt mit Sicke
107543	Bogen 30° (s = 3,0 mm) verstärkt mit Sicke
107544	Bogen 45° (s = 3,0 mm) verstärkt mit Sicke
196633	Bogen 90° (s = 3,0 mm) verstärkt mit Sicke
107539	Hebelrohrschelle verstärkt
107540	Schraubschelle verstärkt
107541	Schraubschelle verstärkt mit Dichtmasse
106870	Rohrhalter dm 200 für Wandmontage schwer verzinkt (3-teilig)

Verzinkte Rohre und Bauteile

Gruber ...bekannt für Qualität www.getreidetechnik.com

Rohrmaterial 250 Ø:

Best.Nr.:	Artikelbezeichnung
106977	Ablaufrohr 0,5 m
106978	Ablaufrohr 1,0 m
106979	Ablaufrohr 2,0 m
106973	Bogen 15°
106974	Bogen 30°
106975	Bogen 45°
106976	Bogen 90°
107013	Zweiwegverteiler 1 x 60°, lackiert
107014	Zweiwegverteiler 2 x 60°, lackiert
106992	Absperrschieber dm 250 verzinkt
200376	Absperrschieber dm 250 elektrische Ausführung mit Getriebemotor
107011	Abzweigung 1 x 45°
107012	Abzweigung 2 x 45°
197857	Abzweigung 0° 90° (T-Stück)
106967	PVC-Spiralschlauch
106183	Schlauchbinder 260 Ø (240 - 260)
107010	Übergang auf Kunststoffrohr
106982	Rohrschelle mit Schraube
106980	Hebelrohrschelle mit langem Hebel
106957	Rohrhalter für Seilverspannung
106958	Rohrhalter für Wandmontage

Rohrmaterial 300 Ø:

Best.Nr.:	Artikelbezeichnung
136302	Ablaufrohr 0,5 m
136303	Ablaufrohr 1,0 m
136304	Ablaufrohr 2,0 m
136298	Bogen 15°
136299	Bogen 30°
136300	Bogen 45°
136301	Bogen 90°
107016	PVC-Spiralschlauch
106184	Schlauchbinder 310 Ø (290 - 310)
107022	Übergang auf Kunststoffrohr
107018	Rohrschelle mit Schraube
107017	Hebelrohrschelle mit langem Hebel

Rohrmaterial 400 Ø:

Best.Nr.:	Artikelbezeichnung
107034	Ablaufrohr 0,5 m
107035	Ablaufrohr 1,0 m
107036	Ablaufrohr 2,0 m
107030	Bogen 15°
107031	Bogen 30°
107032	Bogen 45°
107033	Bogen 90°
107038	Rohrschelle mit Schraube
107037	Hebelrohrschelle mit langem Hebel

Übergänge für Rohrteile:

Best.Nr.:	Artikelbezeichnung
107078	Übergang Ø 80 - Ø 100 konisch
106505	Übergang Ø 100 - Ø 120 konisch
106506	Übergang Ø 100 - Ø 150 konisch
106568	Übergang Ø 120 - Ø 150 konisch
106699	Übergang Ø 150 - Ø 160 (6") konisch
106644	Übergang Ø 150 - Ø 200 konisch
106827	Übergang Ø 150 - Ø 200 konisch s = 2,0 mm
106645	Übergang Ø 150 - Ø 250 konisch
106887	Übergang Ø 200 - Ø 250 konisch
106995	Übergang Ø 250 - Ø 300 konisch
106697	Übergang Ø 150 - Ø 200 kurz ohne Sicke
106701	Übergang Ø 150 - Ø 200 kurz mit Sicke
106703	Übergang Ø 150 - Ø 250 kurz mit Sicke
106705	Übergang Ø 150 - Ø 300 kurz mit Sicke
106996	Übergang Ø 250 - Ø 300 kurz mit Sicke
107002	Übergang Ø 250 - Ø 350 kurz mit Sicke
107005	Übergang Ø 250 - Ø 400 kurz mit Sicke
197592	Übergang Ø 300 - Ø 350 kurz mit Sicke
107021	Übergang Ø 300 - Ø 400 kurz mit Sicke

Elektroteile

Gruber ...bekannt für Qualität
www.getreidetechnik.com

Schalter-Stecker-Kombinationen, Abschaltautomatiken, Füllstandschalter und Temperaturfühler

Schalter-Stecker-Kombination mit Motorschutzschalter

Best.Nr.:	Artikelbezeichnung
101481	Schalter-Steckerkombination 0,75/1,1kW 1,6-2,5A
101483	Schalter-Steckerkombination 1,5kW 2,5-4A
101487	Schalter-Steckerkombination 2,2kW 4-6,3A
101489	Schalter-Steckerkombination 3/4,0kW 6,3-10A

Stern-Dreieck-Schalter-Stecker-Kombination mit Motorschutzschalter ohne Amperemeter

Best.Nr.:	Artikelbezeichnung
101491	Schalter-Steckerkombination 5,5kW 10-15A
101493	Schalter-Steckerkombination 7,5kW 15-20A
101485	Schalter-Steckerkombination 11,0kW 17-27A

Stern-Dreieck-Schalter-Stecker-Kombination mit Motorschutzschalter und Amperemeter

Best.Nr.:	Artikelbezeichnung
101497	Schalter-Steckerkombination mit Amperemeter 4,0kW 7-11A
101498	Schalter-Steckerkombination mit Amperemeter 5,5kW 10-15A
101499	Schalter-Steckerkombination mit Amperemeter 7,5kW 15-20A
101500	Schalter-Steckerkombination mit Amperemeter 9,5kW/11,0 kW 17-27A
101496	Schalter-Steckerkombination mit Amperemeter 15,0kW 27-32A
155601	Schalter-Steckerkombination mit Amperemeter 11,0/15,0kW 9-32A Schweranlauf
135280	Schalter-Steckerkombination mit Amperemeter 18,5kW 25-40A Schweranlauf

Schalter-Stecker-Kombination mit Motorschutzschalter und Zeituhr mech. li/re

Best.Nr.:	Artikelbezeichnung
180448	Schalter-Steckerkombination m. Zeituhr u. LI/RE Lauf 3/4,0kW 6,3-10A
180449	Schalter-Steckerkombination m. Zeituhr u. LI/RE Lauf 2,2kW 4-6,3A

Schalter-Stecker-Kombination mit Motorschutzschalter und Zeituhr mech.

Best.Nr.:	Artikelbezeichnung
180451	Schalter-Steckerkombination m. Zeituhr 2,2 kW 4-6,3 A
180452	Schalter-Steckerkombination m. Zeituhr 3,0 kW / 4,0 kW 6,3-10 A

Stern-Dreieck-Schalter-Stecker-Kombination m. Motorschutzschalter u. Zeituhr mech.

Best.Nr.:	Artikelbezeichnung
180453	Schalter-Steckerkombination m. Zeituhr 5,5 kW / 7,5 kW 11-17 A

Stern-Dreieck-Schalter-Stecker-Kombination m. Motorschutzschalter u. Zeituhr mech. li/re

Best.Nr.:	Artikelbezeichnung
180450	Schalter-Steckerkombination m. Zeituhr u. LI/RE Lauf 5,5 kW / 7,5 kW 11-17 A

Abschaltautomatik für Mühlen

Best.Nr.:	Artikelbezeichnung
101448	Abschaltautomatik f. 5,5 kW und 7,5 kW
101449	Abschaltautomatik f. 9,5 kW und 11,0 kW
101446	Abschaltautomatik f. 15,0 kW

Abschaltautomatik für Mühlen inkl. Ablaufschaltung für Mischer

Best.Nr.:	Artikelbezeichnung
101443	Abschaltautomatik für 5,5 kW und 7,5 kW mit Ablaufschaltung 3,0 kW - 4,0 kW
101444	Abschaltautomatik für 9,5 kW und 11,0 kW mit Ablaufschaltung 3,0 kW - 4,0 kW
132167	Abschaltautomatik für 7,5 kW mit Ablaufschaltung 5,5 kW - 7,5 kW
132168	Abschaltautomatik für 9,5 kW und 11,0 kW mit Ablaufschaltung 5,5 kW - 7,5 kW

Füllstandschalter

Best.Nr.:	Artikelbezeichnung
101530	Sensor kapazitiv DOL 41R 7 230 V, ohne Zeitverzögerung
101531	Sensor kapazitiv DOL 45R 7 230 V, Ein-/Abschaltung verzögert
101527	Einbauverschraubung für DOL-Sensor
130443	Halterung Sensor kapazitiv DOL
101507	Membranschalter rund, ohne Atex
170342	Drehflügel-Füllstandanzeiger Atex Ausführung
170341	Pendelstab-Füllstandanzeiger Atex Ausführung

Temperaturfühler

Best.Nr.:	Artikelbezeichnung
111819	Kornthermometer mit Fernfühler L=4,0 m
111820	Kornthermometer mit Fernfühler L=6,0 m
111839	Stechthermometer L=1,0 m
111840	Stechthermometer L=1,5 m
111841	Stechthermometer L=2,0 m

Motoren und Getriebemotoren

Gruber ...bekannt für Qualität
www.getreidetechnik.com

Normmotore 1400 Upm. mit Klemmkasten

Best.Nr.:	Artikelbezeichnung
105570	Motor 1,5kW 1400 Upm., mit Klemmkasten
105575	Motor 2,2kW 1400 Upm., mit Klemmkasten
105581	Motor 3,0kW 1400 Upm., mit Klemmkasten
105587	Motor 4,0kW 1400 Upm., mit Klemmkasten
105593	Motor 5,5kW 1400 Upm., mit Klemmkasten
105598	Motor 7,5kW 1400 Upm., mit Klemmkasten

Normmotore 1400 Upm. mit Schalter-Steckerkombination fix verkabelt

Best.Nr.:	Artikelbezeichnung
105571	Motor 1,5kW 1400 Upm., steckerfertige Ausführung
105576	Motor 2,2kW 1400 Upm., steckerfertige Ausführung
105582	Motor 3,0kW 1400 Upm., steckerfertige Ausführung
105588	Motor 4,0kW 1400 Upm., steckerfertige Ausführung
105594	Motor 5,5kW 1400 Upm., steckerfertige Ausführung
105599	Motor 7,5kW 1400 Upm., steckerfertige Ausführung

Normmotore 1000 Upm. mit Klemmkasten

Best.Nr.:	Artikelbezeichnung
105566	Motor 1,1kW 1000 Upm., mit Klemmkasten
105569	Motor 1,5kW 1000 Upm., mit Klemmkasten
105574	Motor 2,2kW 1000 Upm., mit Klemmkasten
105580	Motor 3,0kW 1000 Upm., mit Klemmkasten
105586	Motor 4,0kW 1000 Upm., mit Klemmkasten
105592	Motor 5,5kW 1000 Upm., mit Klemmkasten

Getriebemotore in Fußausführung mit Klemmkasten

Best.Nr.:	Artikelbezeichnung
105489	Getriebemotor 0,55kW / 137Upm
105490	Getriebemotor 0,75kW / 226Upm
105491	Getriebemotor 1,1kW / 362Upm
150704	Getriebemotor 1,5kW / 256Upm
150705	Getriebemotor 2,2kW / 256Upm
150706	Getriebemotor 3,0kW / 256Upm
150707	Getriebemotor 4,0kW / 256Upm
212263	Getriebemotor 5,5kW / 256Upm
105503	Getriebemotor 1,5kW / 370Upm
105504	Getriebemotor 2,2kW / 370Upm
105505	Getriebemotor 3,0kW / 370Upm
180690	Getriebemotor 4,0kW / 370Upm